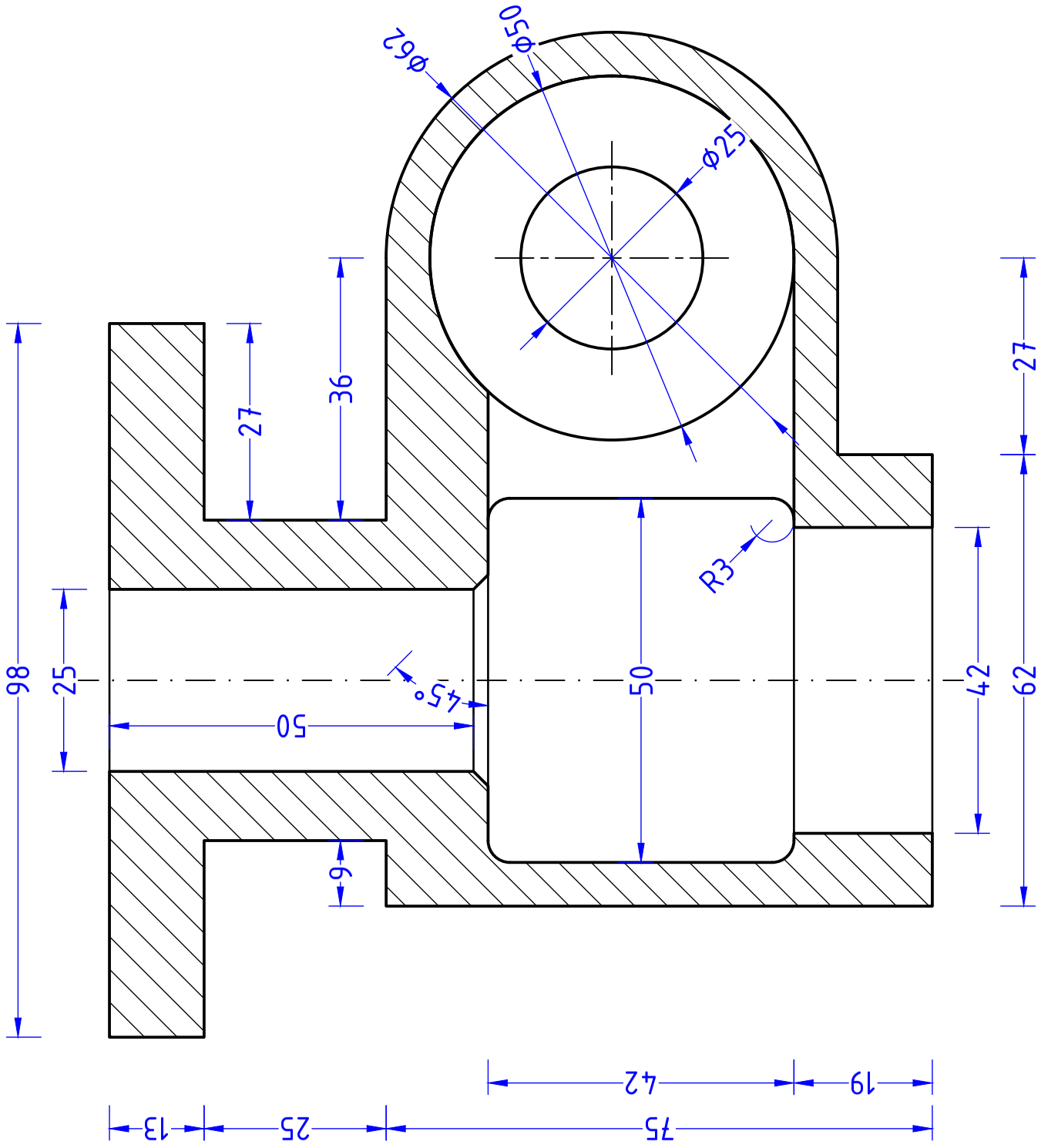

	Datum	Name	Kreisvolkshochschule Cochem-Zell
Gezeichnet	16.08.2023	Thomas	Ravenéstr. 17
Geprüft	08.11.2023	Thomas	56812 Cochem

M= 5:4 [mm]	72 Praxis-Zeichnungen: 2D-Übungszeichnungen 2D-Zeichnung p15	Zeichnung A-1-A